LINHA RESIDENCIAL E ARQUITETO

MISTURADOR MONOCOMANDO LAVATÓRIO

Código: 6394012

Misturador monocomando de lavatório
Flexíveis 1/2" de 35cm comprimento
Cartucho cerâmico 1/4 de volta
Acabamento: Latão Cromado
Marca: Fiore
Origem: Itália

Informações Técnicas

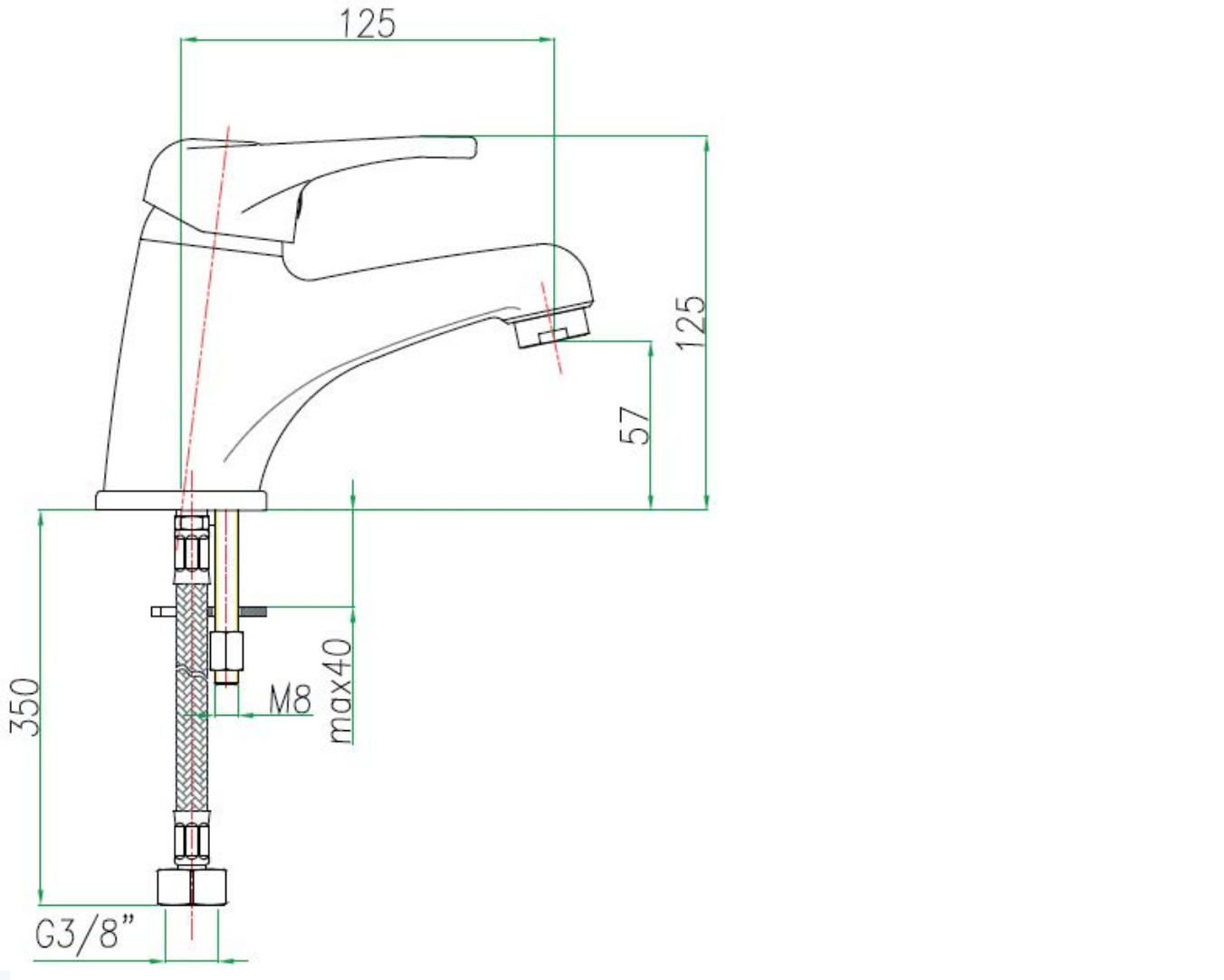

WOG COMÉRCIO DE METAIS SANITÁRIOS LTDA.
Rua Auriverde, 1841- Vila Independência - CEP 04222-002 - São Paulo - SP
Fone: (11) 2060-9140 - FAX: (11) 2914-4533 - www.wog.com.br